平成２９年度東部支部選手権大会 組み合わせ

【日程・試合会場】

８月１８日（金）	羽生第一	Ａ・Ｂ	２０日（日）	杉戸	Ｋ・Ｌ
	羽生実業	Ｃ・Ｄ		不動岡	Ｍ・Ｎ
１９日（土）	栗橋北彩	Ｅ・Ｆ	２１日（月）	昌平	Ｏ・Ｐ
	久喜	Ｇ・Ｈ	２３日（水）	幸手桜	Ｑ・Ｒ
	久喜北陽	Ｉ・Ｊ	２４日（木）	花咲徳栄	Ｓ・Ｔ

２５日（金） 庄和 Ｕ・Ｖ

【試合開始予定時刻】

第１試合	９：００～	第３試合	１２：００～	第５試合	１５：００～
第２試合	１０：３０～	第４試合	１３：３０～	第６試合	１６：３０～

【男子の部】

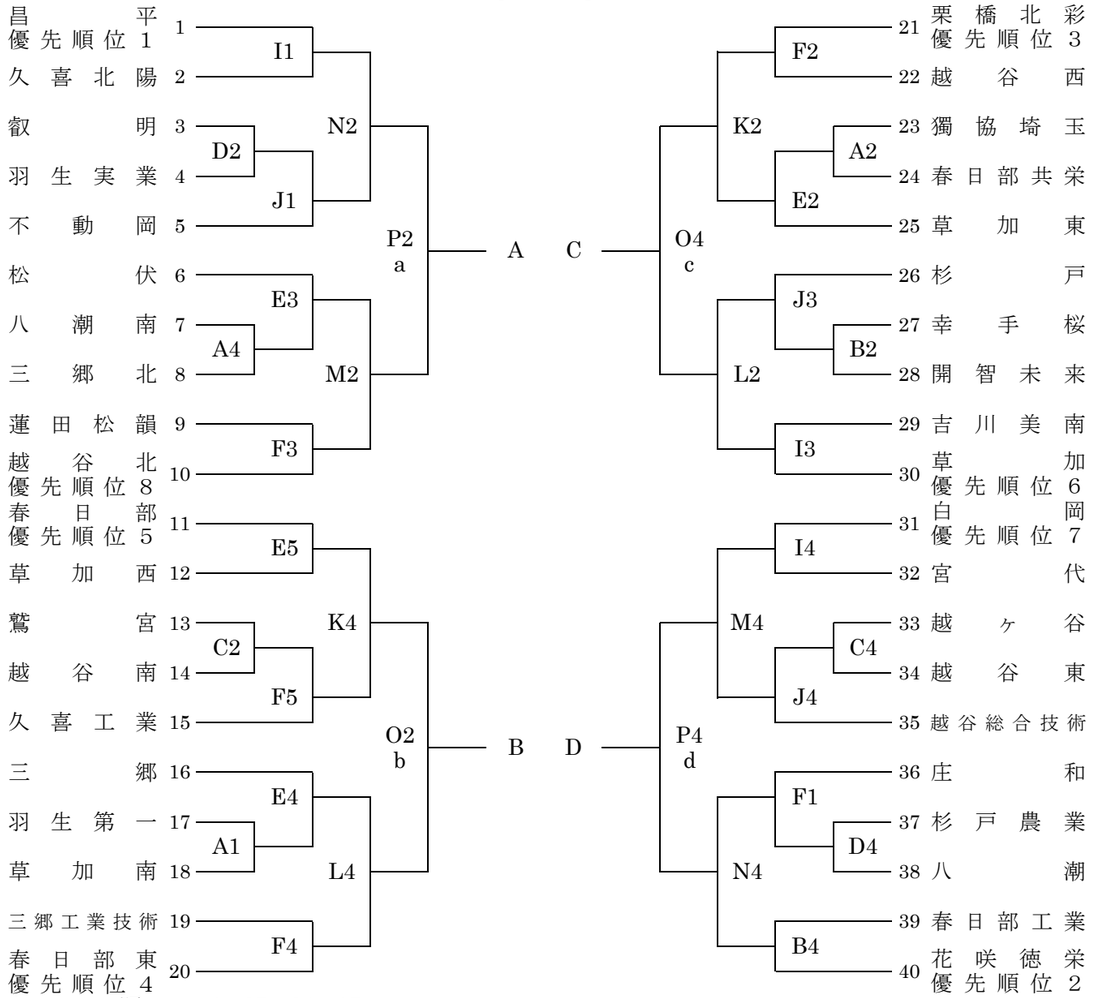

キャンセル順・・・4・37・24・17

【女子の部】

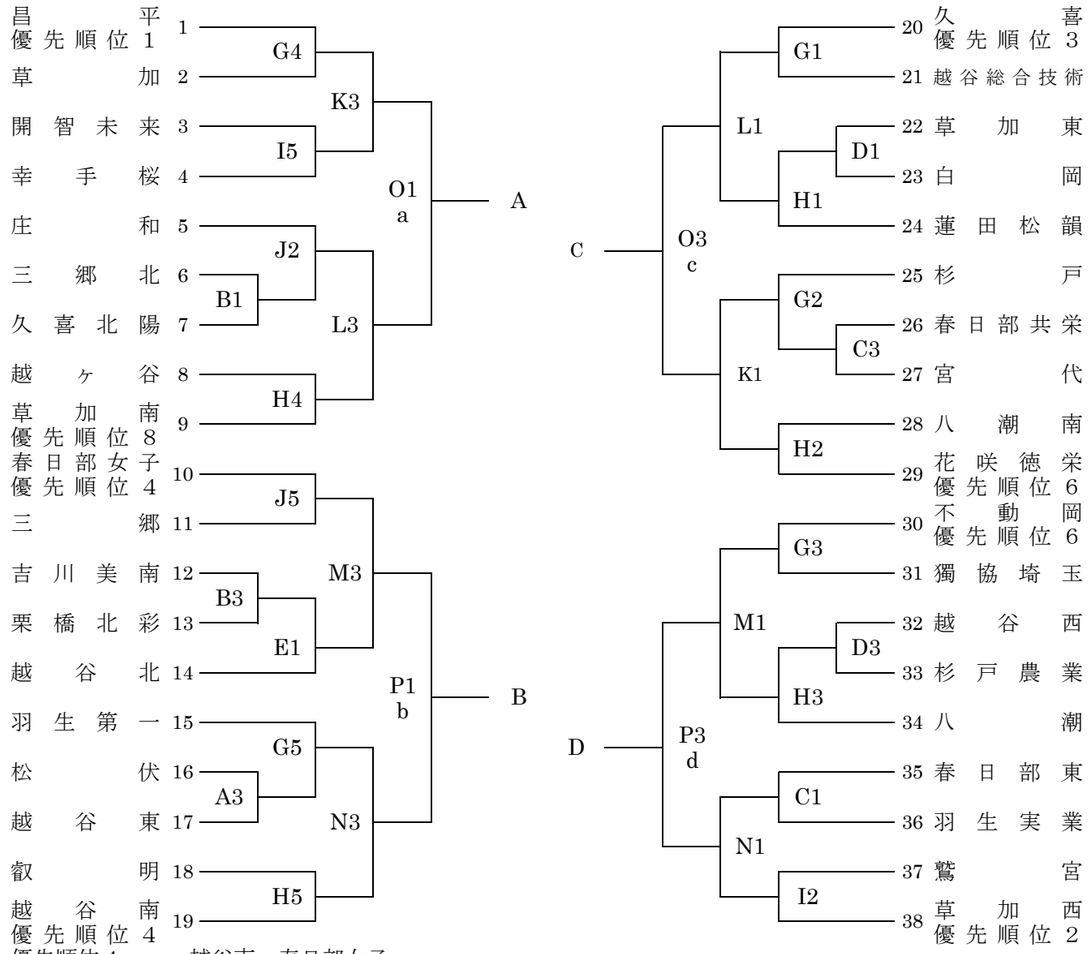

優先順位４・・・越谷南・春日部女子
優先順位６・・・花咲徳栄・不動岡
優先順位８・・・春日部東・鷲宮・獨協埼玉・草加・草加南・栗橋北彩（１校をシードする）
キャンセル順・・・23・16・13・26・33

リーグ戦

8月23日		Q	R
第１試合	女子	a－b	c－d
第２試合	男子	a－b	c－d
第３試合	女子	A－B	C－D
第４試合	男子	A－B	C－D
8月24日		S	T
第１試合	男子	Ｑ２勝－Ｒ２負	Ｑ２負－Ｒ２勝
第２試合	女子	Ｑ１勝－Ｒ１負	Ｑ１負－Ｒ１勝
第３試合	男子	Ｑ４勝－Ｒ４負	Ｑ４負－Ｒ４勝
第４試合	女子	Ｑ３勝－Ｒ３負	Ｑ３負－Ｒ３勝
8月25日		U	V
第１試合	女子	Ｑ１勝－Ｒ１勝	Ｑ１負－Ｒ１負
第２試合	男子	Ｑ２勝－Ｒ２勝	Ｑ２負－Ｒ２負
第３試合	女子	Ｑ３勝－Ｒ３勝	Ｑ３負－Ｒ３負
第４試合	男子	Ｑ４勝－Ｒ４勝	Ｑ４負－Ｒ４負

【諸注意】

１．番号の若いチームが白色とし、ベンチはオフィシャル席に向かって右側とする。
２．オフィシャルは負けチームが行う。但し、第１試合のオフィシャルは第３試合の組み合わせ番号の若いチームが、第４試合のオフィシャルは第３試合の番号が後のチームが行うものとする。
３．ベンチの人数は,コーチ１人、アシスタントコーチ１人、マネージャー１人、学校関係者１人、選手１５人の合計１９人までとする。（但し、顧問はベンチに入らなければならない）
４．メンバー表の記入は前試合のハーフタイムまでとする。但し、第１試合は試合開始２０分前までとする。
５．前の試合の終了後１０分で次の試合を開始する。但し、１日に２試合行うとき、間に１試合分しかない場合には１試合目の開始時間を同時にする。
６．会場のルールを守り大切に使用すること。上下の靴の区別をつけること。
７．各チームでゴミ袋等を用意し、ゴミを持ち帰り、その旨を顧問が本部に連絡すること。
８．鳴り物の応援は同一フロアーでは行わないこと。
９．貴重品の管理は各チームで行うこと。
１０．高校生のマナーに著しく反した行動をとった場合、今後の出場を辞退していただくことがある。

【その他】

・大会参加に際しては、責任ある教員が引率するとともに、万一の事故の発生に備え傷害保険に加入するなど、万全の事故対策を講じておくこと。
・試合応援に来る保護者等には、各会場の駐車場が狭いので公共の電車・バス等を利用するように連絡すること。
・また、駐車場・会場での事故等に関しては一切責任を負わない。