令和４年度学校総合体育大会兼全国高等学校総合体育大会バスケットボール競技東部支部予選会 勝ち上がり

【日程・試合会場】

5月28日(土) 宮松 代 A・B 6月 4日(土) 白岡 I・J *6月12日(日)庄和 Q・R*
伏 C・D 6月 5日(日) 越谷 南 K・L *抽出試合*
5月29日(日) 幸手桜 E・F 6月 11日(土) 久喜北陽 M・N *5月30日(月)春日部市庄和体育館 W・X*
春日部女子 G・H *皆代 O・P 6月3日(金)春日部市庄和体育館 Y・Z*

【試合開始時刻】 第一試合 ９：００～ 第三試合１３：００～
第二試合１１：００～ 第四試合１５：００～

※春日部市庄和体育館の開始時間
第一試合 ９：３０～ 第三試合１３：３０～
第二試合１１：３０～ 第四試合１５：３０～

【男子の部】

＊昌平、白岡、庄和は県シードがすでに決定しています
＊上記チームの他５チームが県大会に出場できます

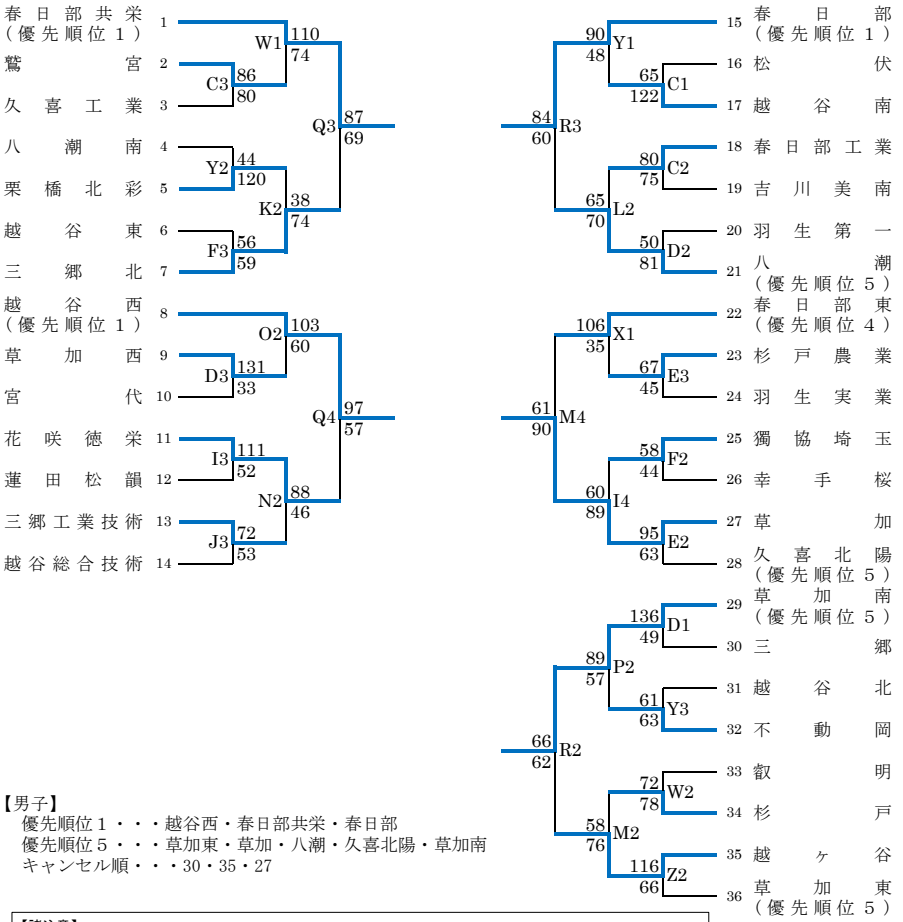

【男子】
優先順位１・・・越谷西・春日部共栄・春日部
優先順位５・・・草加東・草加・八潮・久喜北陽・草加南
キャンセル順・・・30・35・27

【諸注意】
1. 番号の若いチームが白色とし、ベンチはオフィシャル席に向かって右側とする。
2. オフィシャルは負けチームが行う。但し、第１試合のオフィシャルは第2試合の組み合わせ番号の若いチームが、第3試合のオフィシャルは第2試合の番号が後のチームが行うものとする。
3. ベンチの人数は,コーチ１人、アシスタントコーチ１人、マネージャー１人、学校関係者１人、選手１５人の合計１９人までとする。ベンチ外の選手は１５名までとする。(但し、顧問はベンチに入らなければならない)
4. メンバー表の記入は試合開始定刻10分前までとする。第１試合も同様に試合開始10分前までとする。
5. 前の試合の終了後１０分の消毒・換気、２０分のコートアップの後、次の試合を開始する。
6. 会場のルールを守り大切に使用すること。上下の靴の区別をつけること。ごみは各チーム持ち帰ること。
7. 貴重品の管理は各チームで行うこと。

【女子の部】

＊昌平、久喜は県シードがすでに決定しています
＊上記チームの他5チームが県大会に出場できます

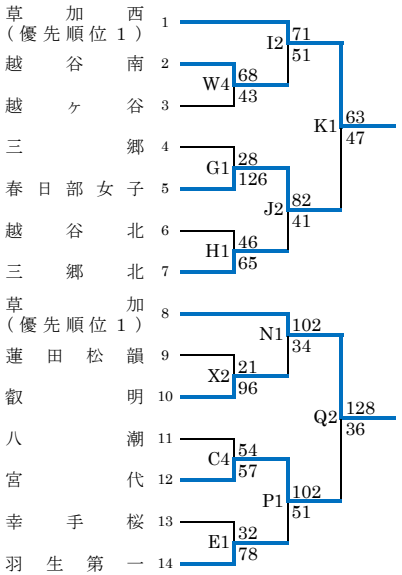

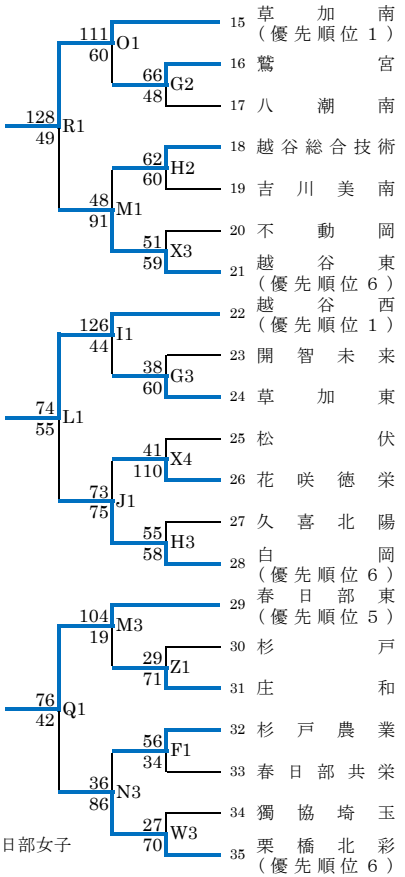

【女子】
優先順位１・・・草加南・草加・草加西・越谷西
優先順位６・・・白岡・栗橋北彩・越谷東・久喜北陽・春日部女子
キャンセル順・・・34・27・20

【参加上の注意】
(1)競技中の疾病、傷害などの応急措置は主催者側で行うが、その後の責任は負わない。なお。参加者は健康保険証を持参すること。
(2)参加校の選手は、必ず引率責任者によって引率され、また学校は参加選手のすべての行動に対して責任を負うものとする。
(3)以下の事項に該当する場合は、参加を見合わせること(大会当日に書面で確認を行う。)
ア 体調がよくない場合(例:平熱より1度以上高い発熱・咳・咽頭痛などの症状がある場合)
イ 同居家族や身近な知人に感染が疑われる方がいる場合
ウ 過去14日以内に政府から入国制限、入国後の観察期間を必要とされている国、地域等への渡航又は当該在住者との濃厚接触がある場合
※参加予定の生徒、顧問は大会前2週間における行動履歴を記録しておくこと。
(4)他の参加者、主催者スタッフ等との距離(できるだけ2m以上)を確保すること。
(5)会場内では大きな声で会話、応援等をしないこと。
(6)会場内における飲食は必要最低限にとどめ、指定場所以外で行わず、周囲の人となるべく距離を取って対面を避け、会話は控えめにすること。
(7)生徒の飲食は、参加校の責任において喫食させるとともに、ゴミはすべて持ち帰らせること。
(8)生徒の参加については、生徒本人及び保護者の同意を確認すること。
(9)感染の不安から参加を希望しない生徒については、無理に参加させないこと。
(10)感染者発生時における連絡体制に万全を期すため、無観客で開催する。